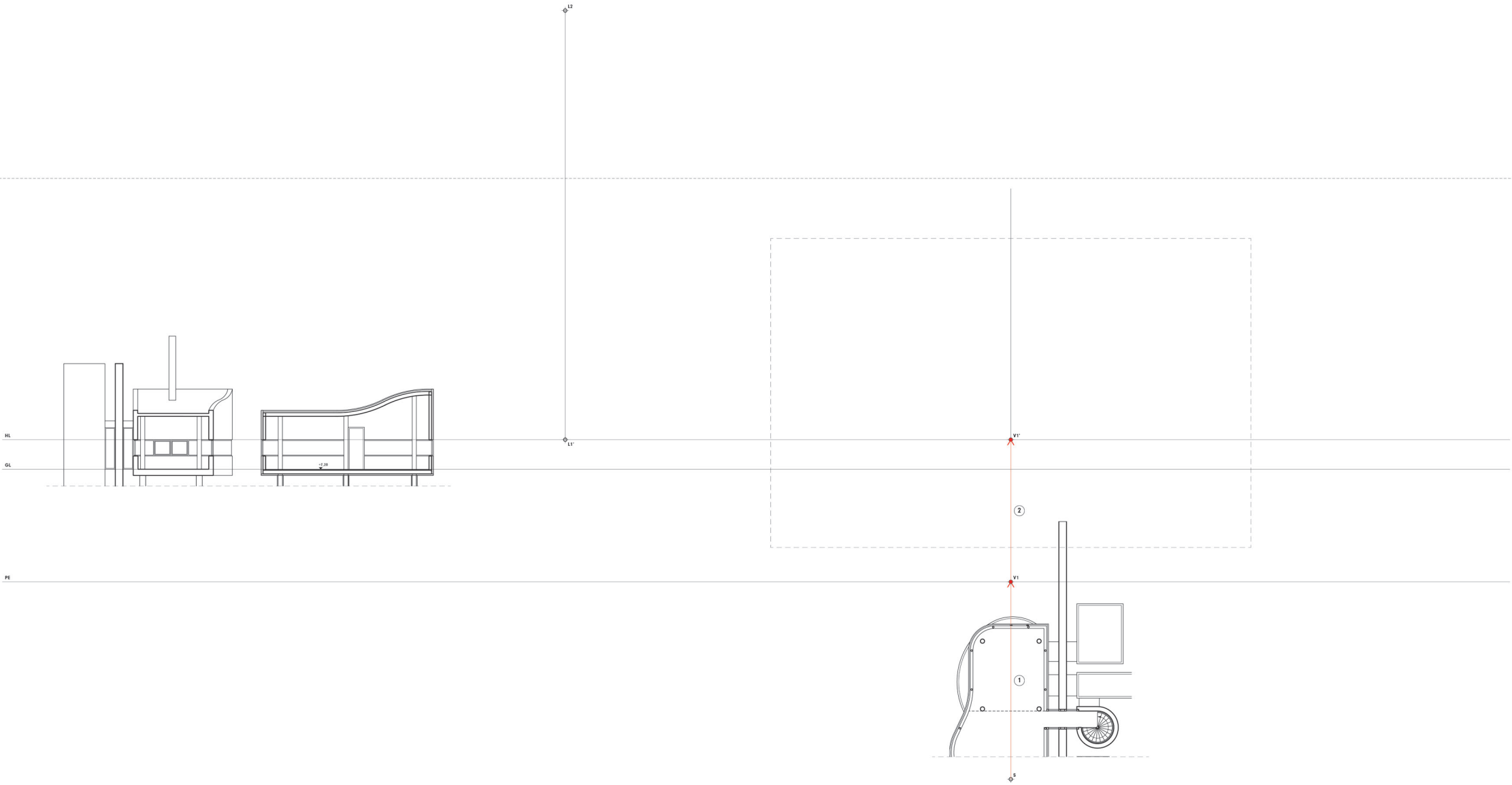

Seite 1
Fluchtpunkte

Aufgabe 9
1–FP–Perspektive (HÜ)

Beschreibung des Konstruktionsverfahrens
siehe Skript Seite 348ff.
Zentralperspektive Seite 250.

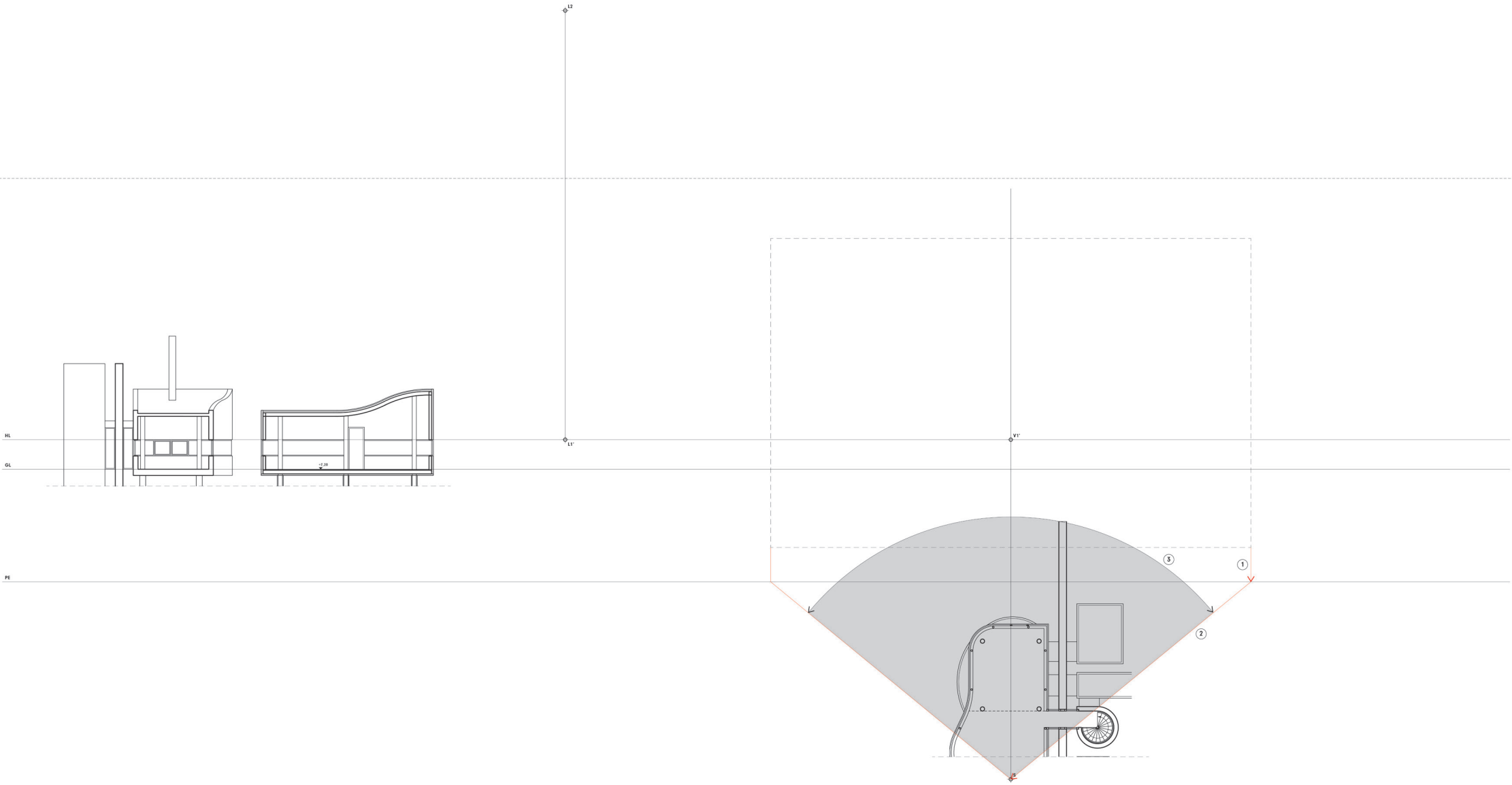

Seite 2
Sehfeld/Dargestellte Objekte

Aufgabe 9
1–FP–Perspektive (HÜ)

Der grau markierte Bereich veranschaulicht das Sehfeld. Objekte außerhalb dieses Feldes werden in der Zeichenfläche der Perspektive (siehe Layoutvorgabe) nicht dargestellt.

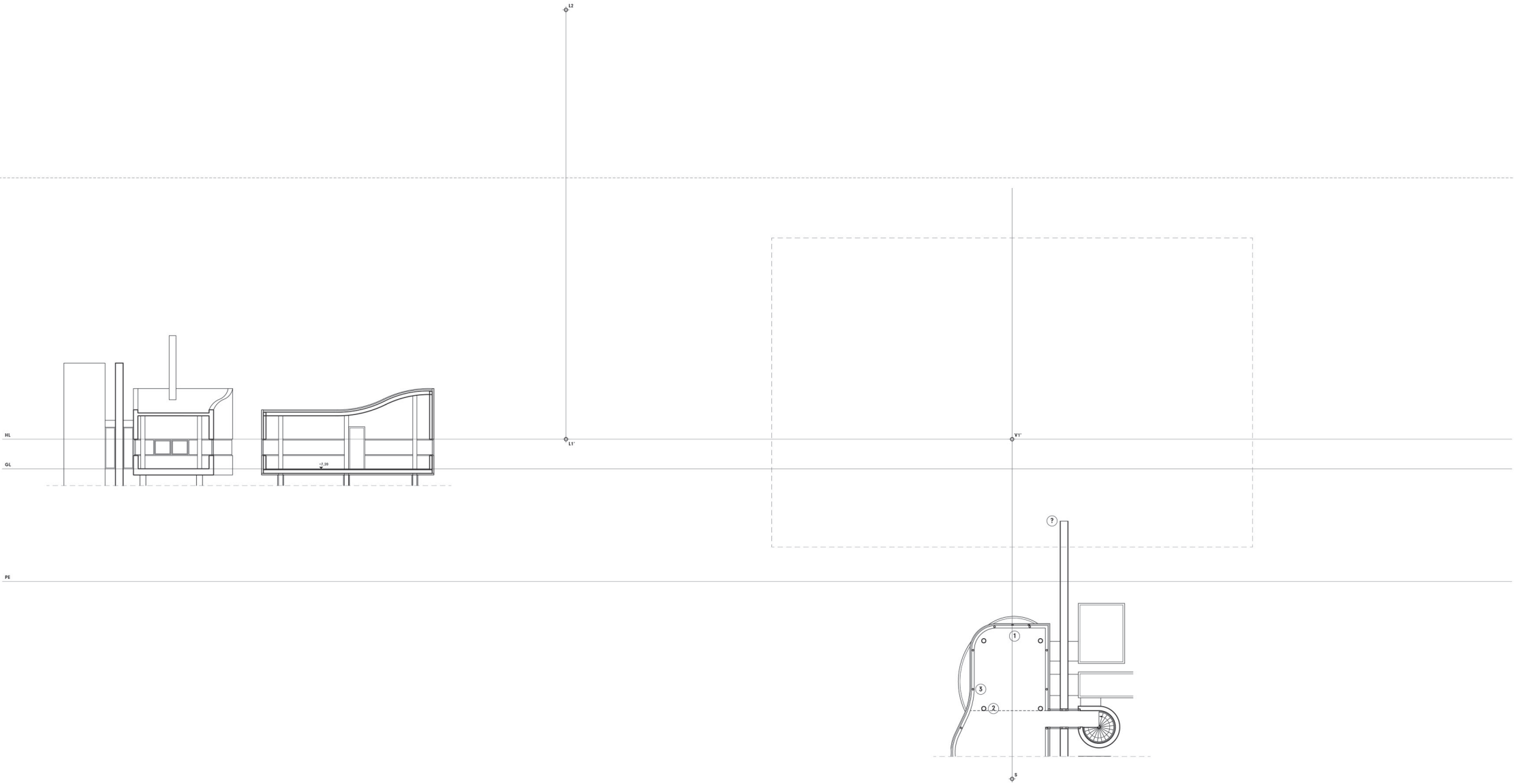

Seite 3
Reihenfolge

Aufgabe 9
1–FP–Perspektive (HÜ)

Für die Konstruktion der einzelnen Bauteile ist es empfehlenswert zunächst die die Perspektive bestimmende Wand mit dem Fensterband zu konstruieren (1). In Folge können die tragende Stützen (2) und die Details (3) entwickelt werden. Abschließend kann geprüft werden ob kleinere Bauteile oder verdeckte Bauteile in Teilen sichtbar sind (?).

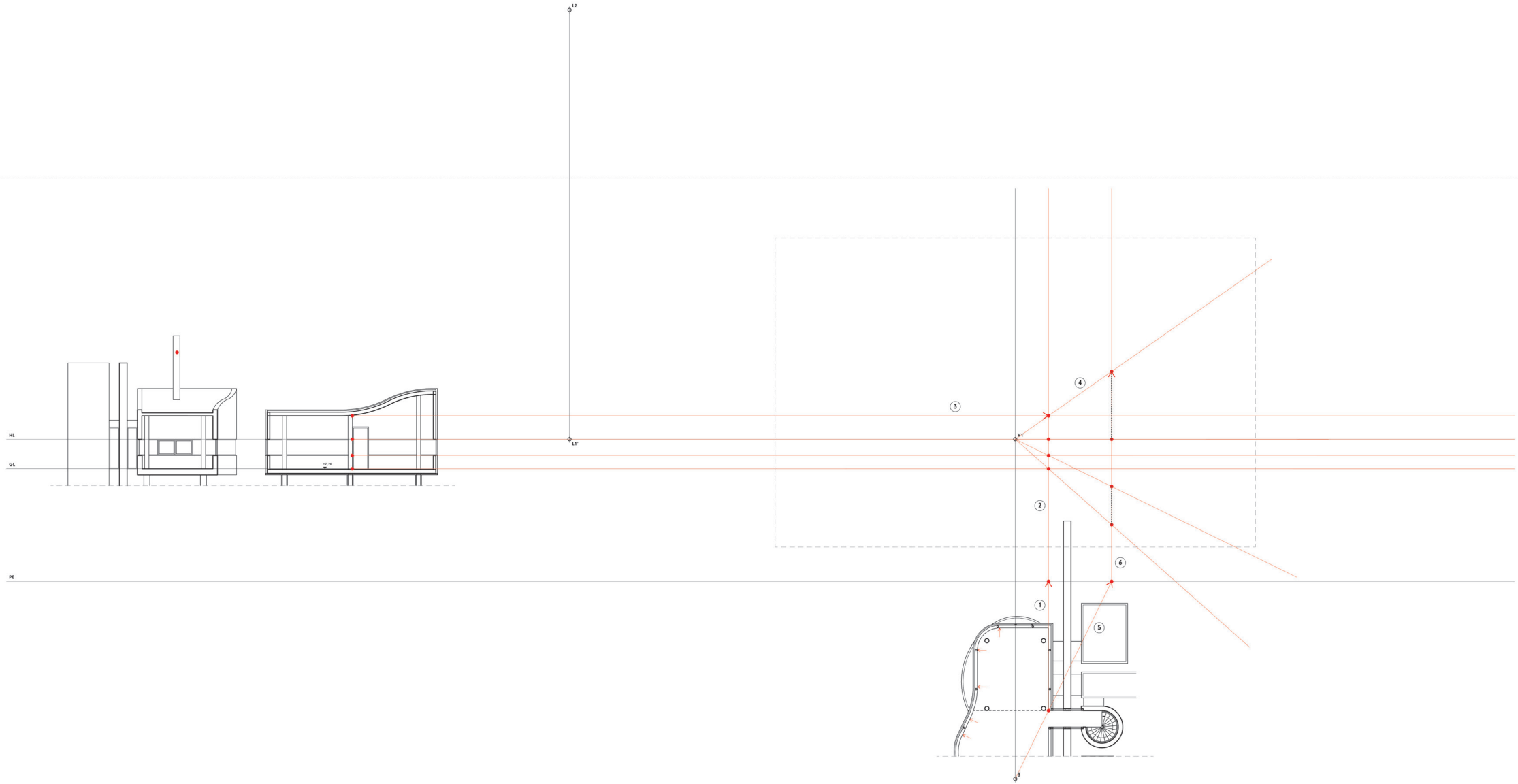

Seite 4
konstruktion Punkte/Kanten

Aufgabe 9
1–FP–Perspektive (HÜ)

Beschreibung des Konstruktionsverfahrens siehe Skript Seite 348ff. Hier Beispielhaft dargestellt an einem Eckpunkt Wand/Decke (1–6).

Als Konstruktionshilfe sind im Grundriss 2.OG die Punkte mit Änderungen von Radien bzw. Rundunge/Geraden mit einem roten Pfeil gekennzeichnet.

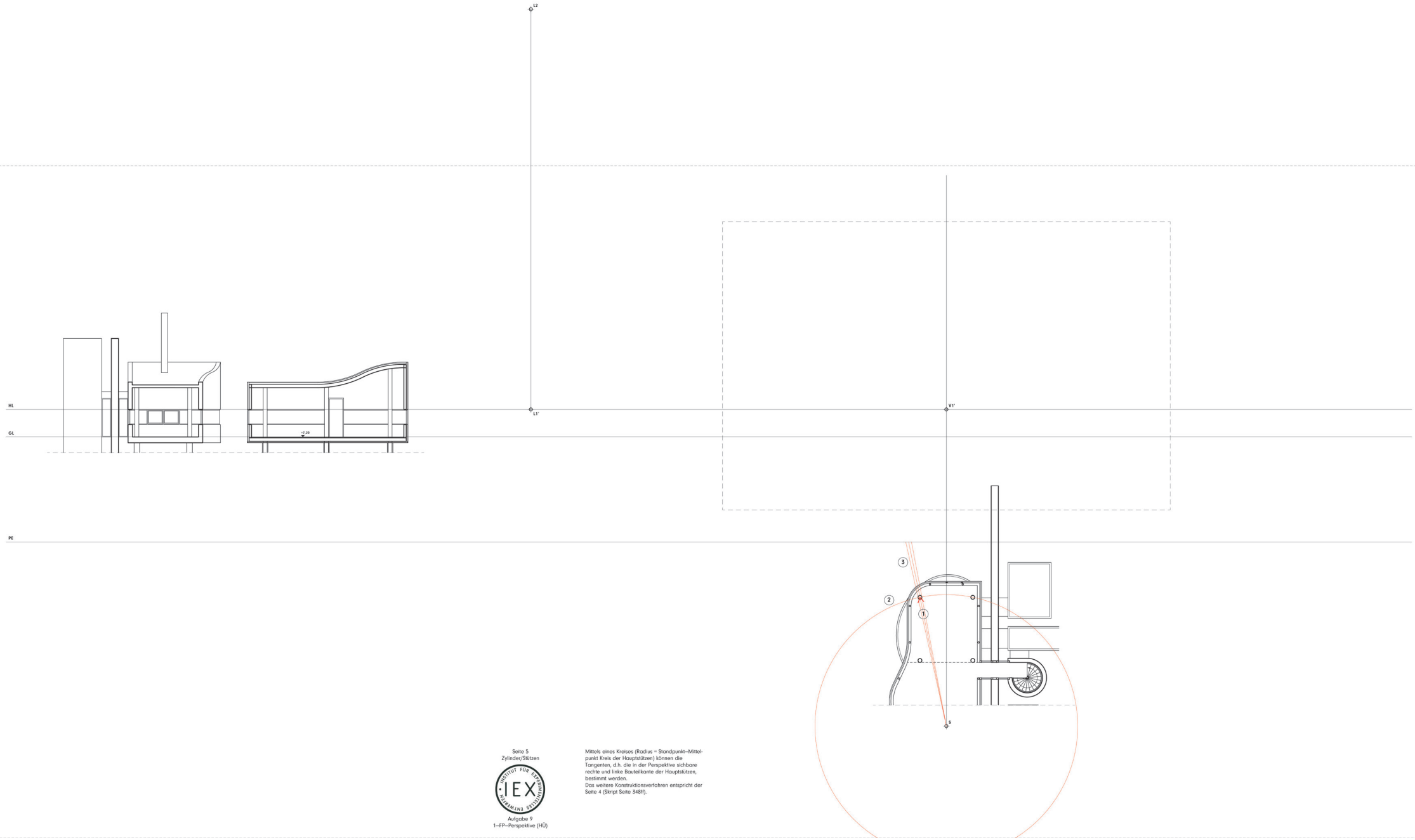

Seite 5
Zylinder/Stützen

Aufgabe 9
1–FP–Perspektive (HÜ)

Mittels eines Kreises (Radius = Standpunkt–Mittelpunkt Kreis der Hauptstützen) können die Tangenten, d.h. die in der Perspektive sichbare rechte und linke Bauteilkante der Hauptstützen, bestimmt werden.
Das weitere Konstruktionsverfahren entspricht der Seite 4 (Skript Seite 348ff).

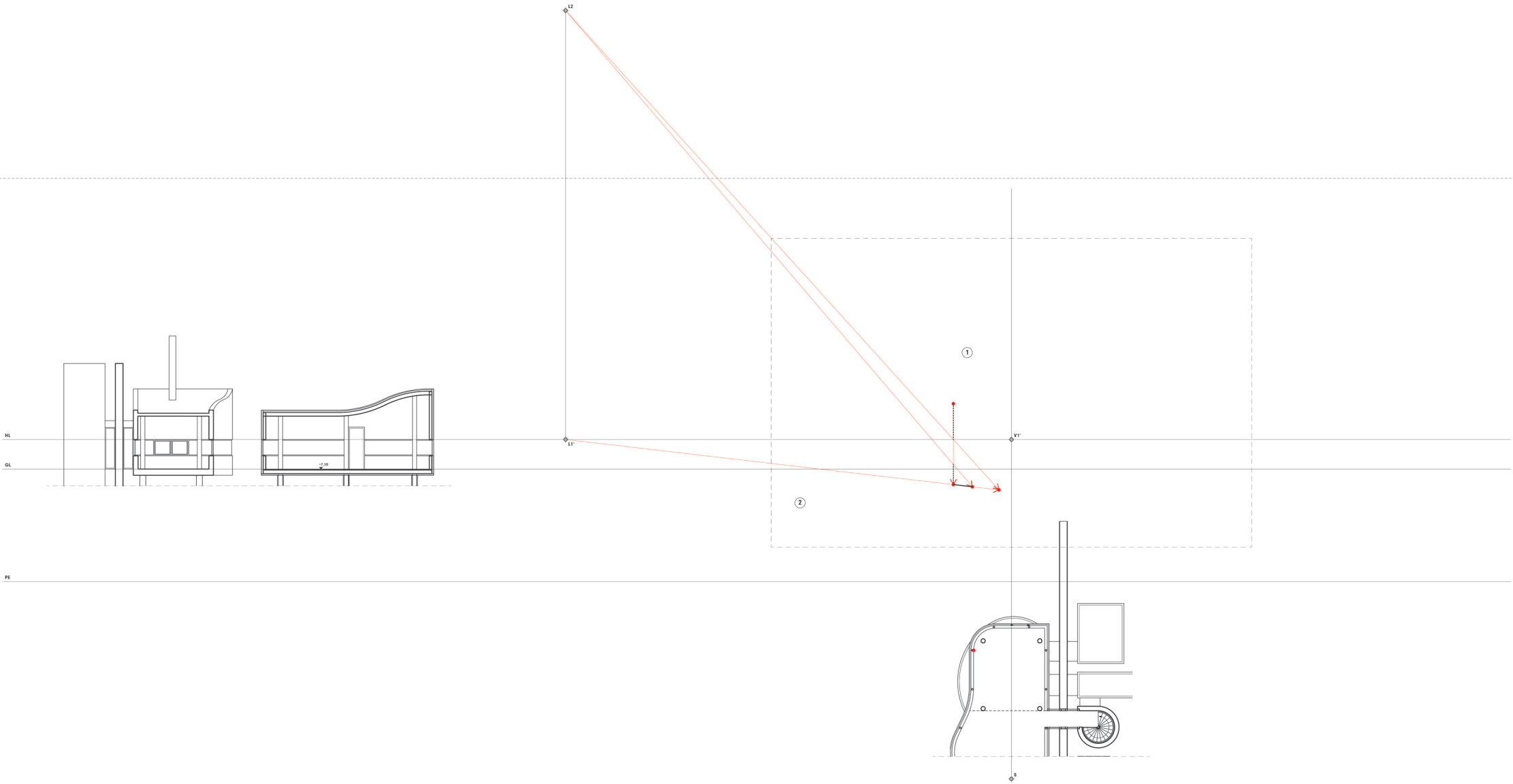

Seite 6
Schatten

Beschreibung des Konstruktionsverfahrens
siehe Skript Seite 332ff (L2 ist bereits gegeben!).

INSTITUT FÜR EXPERIMENTELLES ENTWERFEN
IEX

Aufgabe 9
1–FP–Perspektive (HÜ)

obere Hälfte der Fläche = Link zur Quellseite der Abbildung

Sol LeWitt
aus „Forms Derived From A Cube“
1982

untere Hälfte der Fläche = Link zur Abb. in hoher Auflösung

obere Hälfte der Fläche = Link zur Quellseite der Abbildung

Sol LeWitt
aus „Bands of Color in Four Directions & All Combinations“
1971

untere Hälfte der Fläche = Link zur Abb. in hoher Auflösung

obere Hälfte der Fläche = Link zur Quellseite der Abbildung

Pier Vittorio Aureli
aus „The Marriage of Reason and Squalor“
seit 2001

untere Hälfte der Fläche = Link zur Abb. in hoher Auflösung

obere Hälfte der Fläche = Link zur Quellseite der Abbildung

Paul Rudolph
Art and Architecture Building, Yale University
1958

untere Hälfte der Fläche = Link zur Abb. in hoher Auflösung

obere Hälfte der Fläche = Link zur Quellseite der Abbildung

John Hejduk
Wall House #2
1993–2001

untere Hälfte der Fläche = Link zur Abb. in hoher Auflösung